Castore Tavolo 14

Michele De Lucchi
Huub Ubbens

IP20

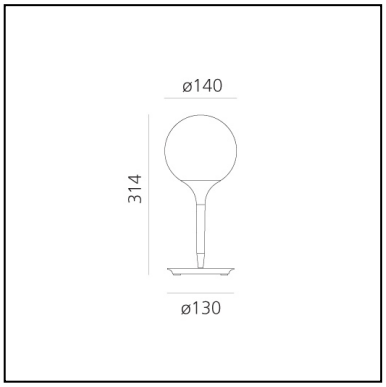

LUMINAIRE

- Watt : **5W**
- Tensione di alimentazione: **220V-240V**
- Flusso luminoso emesso: **402lm**
- Efficiency: **86%**
- Efficacy: **80.46lm/W**
- CRI: **80**

DESCRIZIONE

Il design del diffusore sferico viene esaltato dalla presenza di uno stelo luminoso, dalla linea morbida e affusolata, che costituisce il dolce passaggio dalla luce intensa del diffusore alla zona d'ombra della struttura della lampada. Base in zama; stelo in resina termoplastica; diffusore in vetro soffiato.

CODICE PRODOTTO: 1044110A

CARATTERISTICHE

- Codice articolo: **1044110A**
- Colore: **Bianco**
- Installazione: **Tavolo**
- Materiale: **Zama, policarbonato, vetro soffiato**
- Serie: **Design Collection**
- Ambiente di utilizzo: **Interni**
- Area di utilizzo: **Hospitality, Retail, Residential**
- Emissione: **Diffusa**
- design by: **Michele De Lucchi, Huub Ubbens**

DIMENSIONI

- Altezza: **cm 31.4**
- Diametro: **cm 14**
- Diametro base: **cm 12.2**
- Prova del filo incandescente: **850°**

SORGENTI NON FORNITE

- Categoria: **LED RETROFIT**
- Numero: **1**
- Attacco: **E14**

We reserve the right to change our product specifications. — January 2023
Please visit www.artemide.com for the latest product information

Artemide