Patroclo

IP20

DESIGN BY

Gae Aulenti

DESCRIZIONE

Corpo in vetro soffiato trasparente con parte del diffusore rivestita da un'armatura metallica romboidale irregolare. L'armatura è ottenuta con la saldatura di fili d'acciaio resistenti al calore del vetro che viene soffiato a mano nella gabbia.

DISEGNI TECNICI

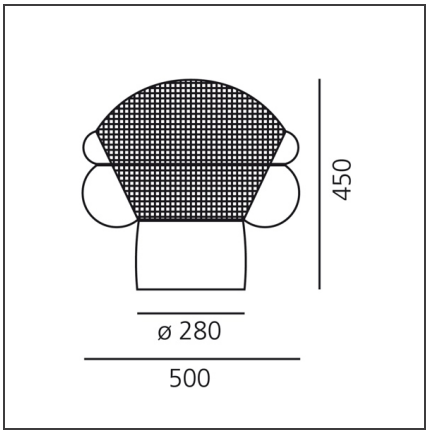

CARATTERISTICHE

Codice articolo:	0060010A	**Materiale:**	Vetro soffiato, acciaio
Colore:	Trasparente	**Serie:**	Design
Installazione:	Tavolo	**Emissione:**	Diffusa
Ambiente di utilizzo:	Interni		

DIMENSIONI

Larghezza:	cm 50	**Resistenza all'impatto:**	N/D
Altezza:	cm 45	**Prova del filo incandescente:**	N/D
Diametro base:	cm 28		

SORGENTI NON FORNITE

Categoria:	HALO	**Color Rendering:**	1a
Numero:	1	**Temperatura Colore (K):**	2900K
Watt:	77W		
Lbs:	A60		
Attacco:	E27		
Durata (h):	1000h		

SORGENTI ALTERNATIVE

Categoria:	LED
Numero:	1
Watt:	15W
Tipologia:	2
Attacco:	E27
Class:	A

LUMINAIRE

Watt :	77W	**Flusso luminoso emesso (lm):**	1180lm
Tensione di alimentazione:	220V-240V	**CCT:**	2900K
		Dimmer Typology:	Microswitch Dimmer

Note

Con regolatore d'intensità luminosa. Il vetro così sfaccettato produce una texture luminosa sulle pareti.