FOSCARINI



Chouchin Sospensione

Ionna Vautrin

2011

Rilettura contemporanea delle tradizionali lanterne giapponesi, Chouchin Reverse è caratterizzata dal colletto inferiore colorato e offre una luce diversa rispetto a Chouchin. Disponibile in nuove cromie raffinate e contemporanee e in una nuova versione totalmente bianca. Il diffusore in vetro soffiato diffonde una luminosità solare e brillante nell'ambiente, oltre a dirigerla verso il basso.

Chouchin 3-Reverse Sospensione LED

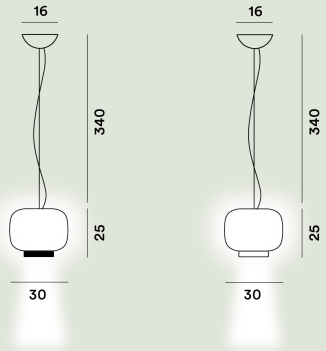

Colore
Bianco

Materiale
Vetro soffiato

Sorgente luminosa
LED integrato 23,9W 2700 K 2581lm CRI >90 Dimmerabile PUSH e DALI
LED integrato 23,9W 2700 K 2581lm CRI >90 On-Off

Peso
kg 4,2

Certificazioni
CE IP 20

Chouchin 1-Reverse Sospensione LED

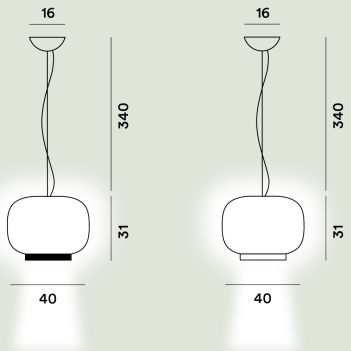

Colore
Bianco

Materiale
Vetro soffiato

Sorgente luminosa
LED integrato 23,9W 2700 K 2581lm CRI >90 Dimmerabile PUSH e DALI
LED integrato 23,9W 2700 K 2581lm CRI >90 On-Off

Peso
kg 5

Certificazioni
CE IP 20

FOSCARINI

Chouchin 1-Reverse Sospensione

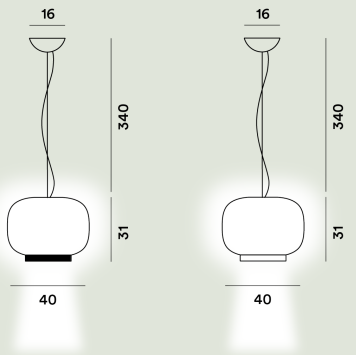

Colore
Bianco arancio, Bianco oro

Materiale
Vetro soffiato verniciato

Sorgente luminosa
Lampadina LED retrofit inclusa E27 21W 2700 K 2581lm CRI >80 Dimmerabile

Peso
kg 4,4

Certificazioni
CE IP 20

Chouchin 1-Reverse Sospensione LED

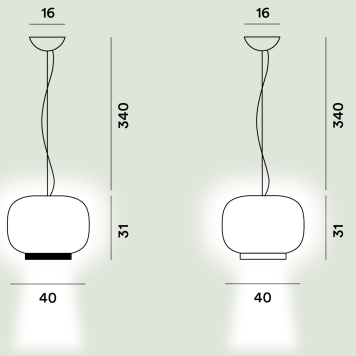

Colore
Bianco arancio, Bianco oro

Materiale
Vetro soffiato verniciato

Sorgente luminosa
LED integrato 23,9W 2700 K 2581lm CRI >90 Dimmerabile PUSH e DALI
LED integrato 23,9W 2700 K 2581lm CRI >90 On-Off

Peso
kg 5

Certificazioni
CE IP 20

Chouchin 2-Reverse Sospensione

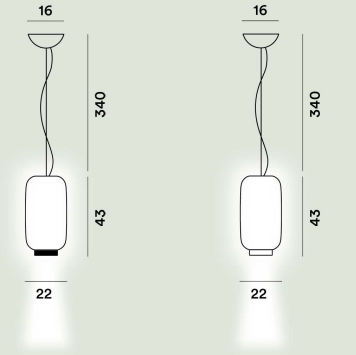

Colore
Bianco

Materiale
Vetro soffiato

Sorgente luminosa
Lampadina LED retrofit inclusa E27 21W 2700 K 2581lm CRI >80 Dimmerabile

Peso
kg 2,9

Certificazioni
CE IP 20

FOSCARINI

Chouchin 2-Reverse Sospensione LED

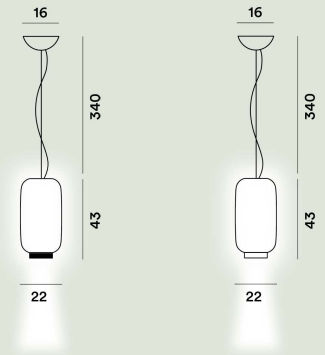

Colore
Bianco

Materiale
Vetro soffiato

Sorgente luminosa
LED integrato 23,9W 2700 K 2581lm CRI >90 Dimmerabile PUSH e DALI
LED integrato 23,9W 2700 K 2581lm CRI >90 On-Off

Peso
kg 3,5

Certificazioni
CE IP 20

Chouchin 2-Reverse Sospensione

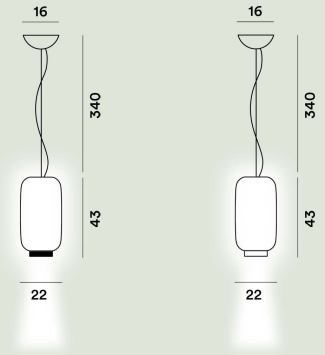

Colore
Bianco nero, Bianco verde

Materiale
Vetro soffiato verniciato

Sorgente luminosa
Lampadina LED retrofit inclusa E27 21W 2700 K 2581lm CRI >80 Dimmerabile

Peso
kg 2,9

Certificazioni
CE IP 20

Chouchin 1-Reverse Sospensione

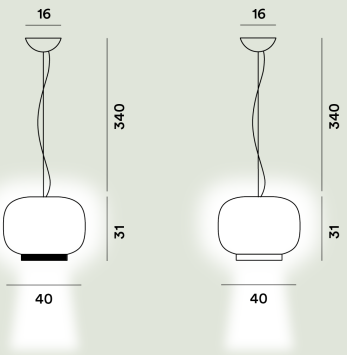

Colore
Bianco

Materiale
Vetro soffiato verniciato

Sorgente luminosa
Lampadina LED retrofit inclusa E27 21W 2700 K 2581lm CRI >80 Dimmerabile

Peso
kg 4,4

Certificazioni
CE IP 20

FOSCARINI

Chouchin 3-Reverse Sospensione

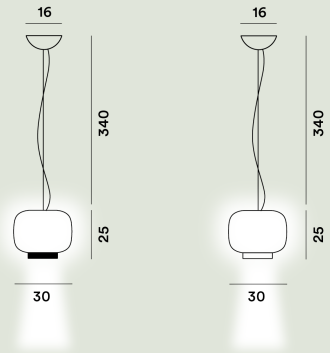

Colore
Bianco

Materiale
Vetro soffiato

Sorgente luminosa
Lampadina LED retrofit inclusa E27 21W 2700 K 2581lm CRI >80 Dimmerabile

Peso
kg 3,6

Certificazioni
CE IP 20

Chouchin 3 Sospensione LED

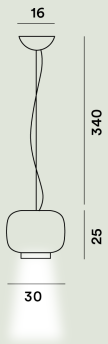

Colore
Grigio

Materiale
Vetro soffiato verniciato

Sorgente luminosa
LED integrato 23,9W 2700 K 2581lm CRI >90 Dimmerabile PUSH e DALI
LED integrato 23,9W 2700 K 2581lm CRI >90 On-Off

Peso
kg 4,2

Certificazioni
CE IP 20

Chouchin 3-Reverse Sospensione

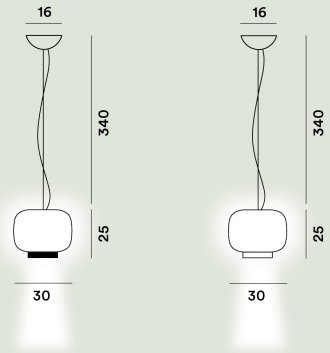

Colore
Bianco grigio

Materiale
Vetro soffiato verniciato

Sorgente luminosa
Lampadina LED retrofit inclusa E27 21W 2700 K 2581lm CRI >80 Dimmerabile

Peso
kg 3,6

Certificazioni
CE IP 20

FOSCARINI

Chouchin 3-Reverse Sospensione LED

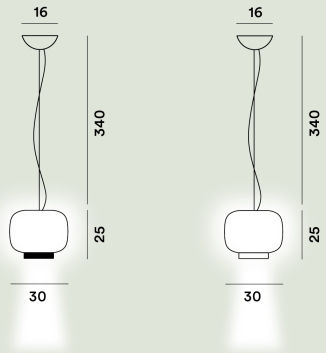

Colore
Bianco grigio

Materiale
Vetro soffiato verniciato

Sorgente luminosa
LED integrato 23,9W 2700 K 2581lm CRI >90 Dimmerabile PUSH e DALI
LED integrato 23,9W 2700 K 2581lm CRI >90 On-Off

Peso
kg 4,2

Certificazioni
CE IP 20

Chouchin 1 Sospensione

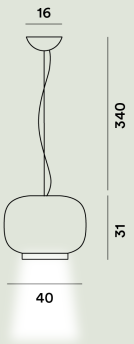

Colore
Arancione

Materiale
Vetro soffiato verniciato

Sorgente luminosa
Lampadina LED retrofit inclusa E27 21W 2700 K 2581lm CRI >80 Dimmerabile

Peso
kg 4,4

Certificazioni
CE IP 20

Chouchin 1 Sospensione LED

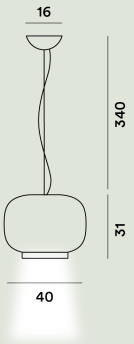

Colore
Arancione

Materiale
Vetro soffiato verniciato

Sorgente luminosa
LED integrato 23,9W 2700 K 2581lm CRI >90 Dimmerabile PUSH e DALI
LED integrato 23,9W 2700 K 2581lm CRI >90 On-Off

Peso
kg 5

Certificazioni
CE IP 20

FOSCARINI

Chouchin 2 Sospensione

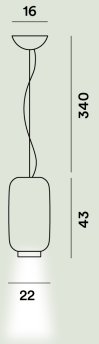

Colore
Verde

Materiale
Vetro soffiato verniciato

Sorgente luminosa
Lampadina LED retrofit inclusa E27 21W 2700 K 2581lm CRI >80 Dimmerabile

Peso
kg 2,9

Certificazioni
CE IP 20

Chouchin 2 Sospensione LED

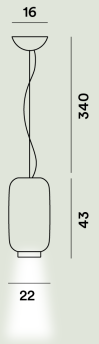

Colore
Verde

Materiale
Vetro soffiato verniciato

Sorgente luminosa
LED integrato 23,9W 2700 K 2581lm CRI >90 Dimmerabile PUSH e DALI
LED integrato 23,9W 2700 K 2581lm CRI >90 On-Off

Peso
kg 3,5

Certificazioni
CE IP 20

Chouchin 3 Sospensione

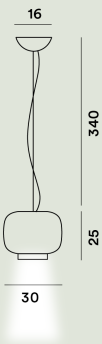

Colore
Grigio

Materiale
Vetro soffiato verniciato

Sorgente luminosa
Lampadina LED retrofit inclusa E27 21W 2700 K 2581lm CRI >80 Dimmerabile

Peso
kg 3,6

Certificazioni
CE IP 20

FOSCARINI

Chouchin 2-Reverse Sospensione LED

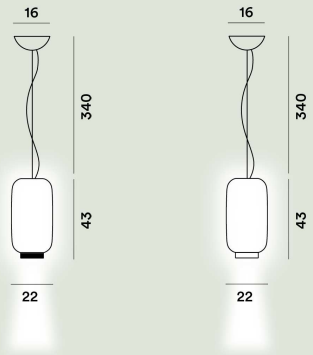

Colore
Bianco nero, Bianco verde

Materiale
Vetro soffiato verniciato

Sorgente luminosa
LED integrato 23,9W 2700 K 2581lm CRI >90 Dimmerabile PUSH e DALI
LED integrato 23,9W 2700 K 2581lm CRI >90 On-Off

Peso
kg 3,5

Certificazioni
CE IP 20